產品明細表			
項目	品號	品名	數量
1	C1230B	蹲便	1
2	BF449D	腳踏省水沖水凡而	1

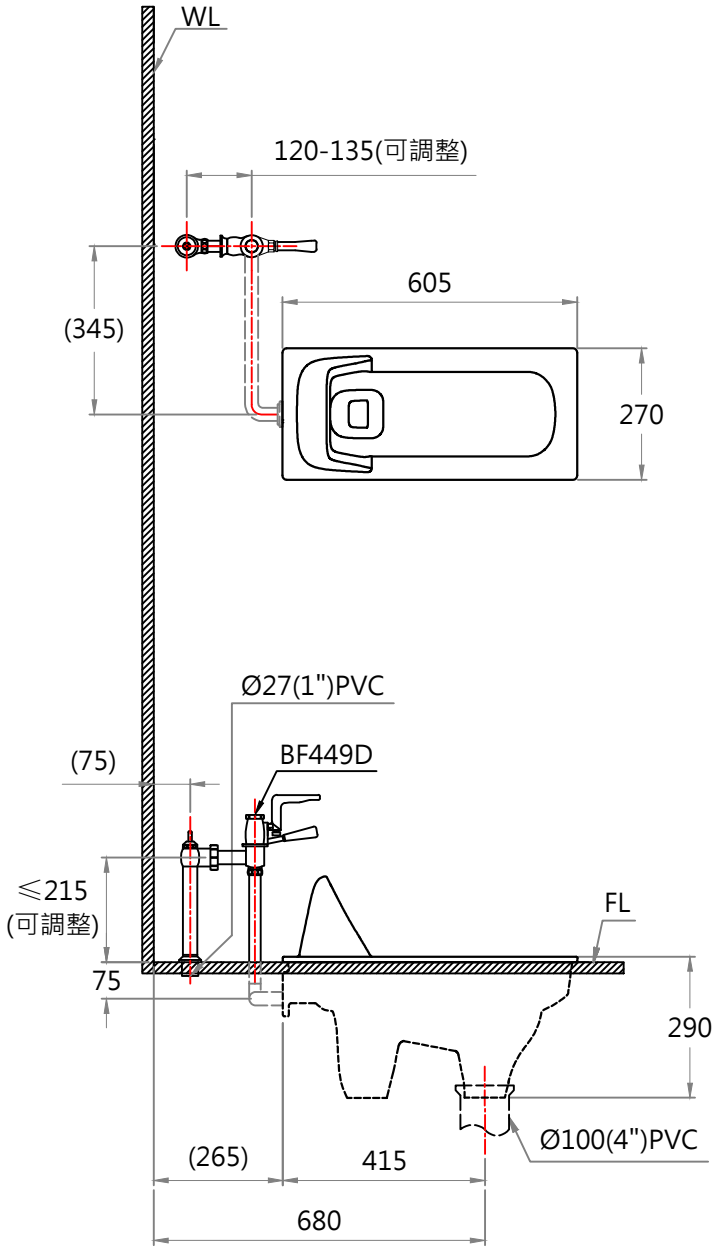

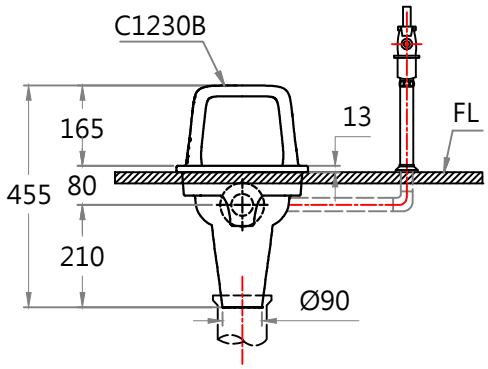

( )建議安裝尺寸

*產品有加工、組裝公差，請以實物為準。

*陶瓷產品會有約±5mm公差。

品名	圖紙	版別	製圖
腳踏省水蹲便	A4	04	廖彥婷
型號	CAD比例	單位	校對
C1230B / BF449D	1:1	mm	蔡曉萍
	日期 2026.01.23	caesar	

*本產品圖面屬於本公司資產，未經同意不得擅自修改、複製、或作其他用途；本公司保留對本產品圖面之資訊修改與解釋權。